電力量計ボックス（化粧ボックス）

全関東電気工事協会「優良機材推奨認定品」

自己消火性樹脂製

WP-0型

WP-2型

WP-3型

WP-2W型

WP-3W型

●ポールバンドが取り付けられます。➡26頁

■WP-0型

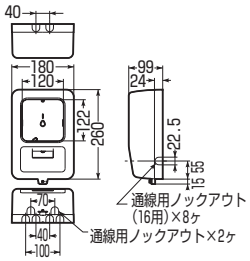

■WP-2型
（UR都市機構仕様EF-104-1-B）

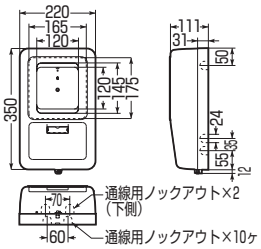

■WP-2W型
（UR都市機構仕様EF-104-2-B）

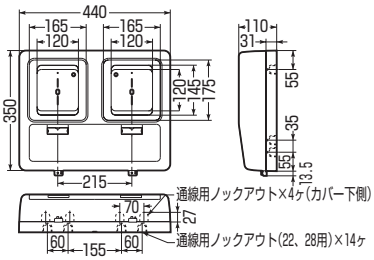

■WP-3型
（UR都市機構仕様EF-104-3-B）

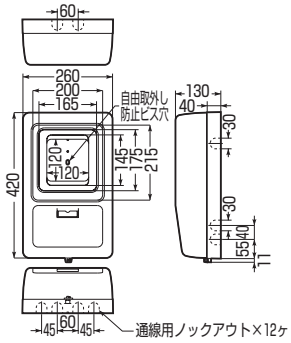

■WP-3W型
（UR都市機構仕様EF-104-4-B）

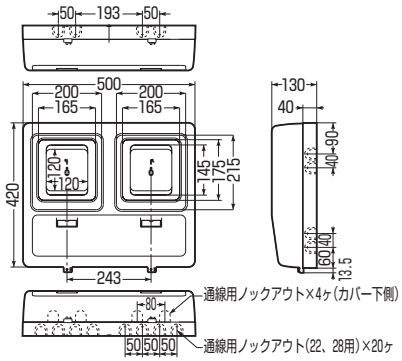

品番						適合電力量計		適用	入数	最小入数	希望小売価格(税抜)
ベージュ	ミルキーホワイト	グレー	ダークグレー	ライトブラウン	ブラック	1φ2W	1φ(3φ)3W				
WP-0J-Z	WP-0M-Z	WP-0G-Z	WP-0DG-Z	WP-0LB-Z	——	30A	—	1個用	5	1	3,740
WP-2J-Z	WP-2M-Z	WP-2G-Z	WP-2DG-Z	WP-2LB-Z	WP-2K-Z	～120A	30A·60A	1個用	5	1	5,930
WP-3J-Z	WP-3M-Z	WP-3G-Z	WP-3DG-Z	WP-3LB-Z	——	～120A	～120A	1個用	5	1	10,700
WP-2WJ-Z	WP-2WM-Z	WP-2WG-Z	WP-2WDG-Z	WP-2WLB-Z	——	～120A	30A·60A	2個用	5	1	10,700
WP-3WJ-Z	WP-3WM-Z	WP-3WG-Z	WP-3WDG-Z	WP-3WLB-Z	——	～120A	～120A	2個用	4	1	16,900

在庫問合せ品

〈色見本〉

ベージュ(J)

ミルキーホワイト(M)

グレー(G)

ダークグレー(DG)

ライトブラウン(LB)

ブラック(K)