軽量間仕切り用 調整固定バー（スライド金具付）

KGP-130EZ

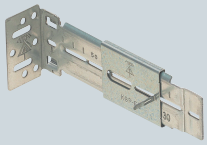

KGP-188EZ

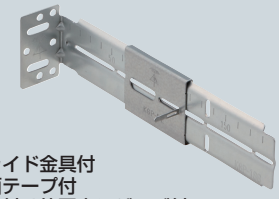

- スライド金具付
- 両面テープ付
- 取り付け位置出しゲージ付
- 調整固定バー(1本)に
  ボックス取り付け用タッピンねじ(3.5×10㎜)1コ付

■KGP-130EZ

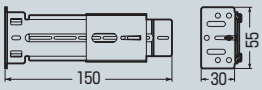

■KGP-188EZ

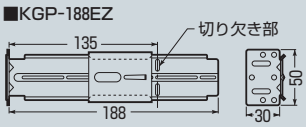

■スライド金具

- 軽量間仕切り壁へのボックスの取り付けに使用します。
- 軽量間柱の種類やサイズごとに付属品を買い揃える必要が無く、これ1本でボックスを取り付けることができます。
- ボックスの位置決め、施工後の位置修正が容易なスライド金具付。
  （ボックスをツメで仮止めし、タッピンねじ1本で固定します。）
  ※スライド金具の単品もあります。
- 片面取り付けで、間柱間隔が狭い箇所等にボックスを取り付ける場合に便利です。（切断しても使用できます。）
- 両面テープ付ですから仮止めができ軽量間柱への取り付けが簡単です。
- 長さ調節機能付。KGP-130EZは連結して延長でき、KGP-188EZはバー切り欠き部よりペンチで折り取れ、短くできます。

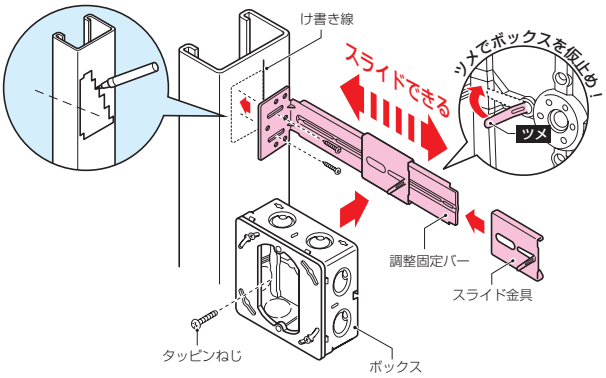

取り付け適合表 ➡672頁

品　番	適合軽量間柱	適合ボックス	入数	最小入数	希望小売価格(税抜)
KGP-130EZ	●角スタッド ●C型スタッド	●スライドボックス ●アウトレットボックス	50	10	210
KGP-188EZ			50	10	330

■スライド金具

品　番	適　合	入数	希望小売価格(税抜)
KGP-EZ	調整固定バー用	10	62