ライティングボックス

標準品（深さ36㎜）

アルミ箔付

●照明器具用のスライドボックスです。
●器具取付ピッチが66.7㎜ですから切り欠きが小さくてすみます。
●ポリ台の中心がボックスの中心にくるよう、ポリ台取付穴が設けてあります。

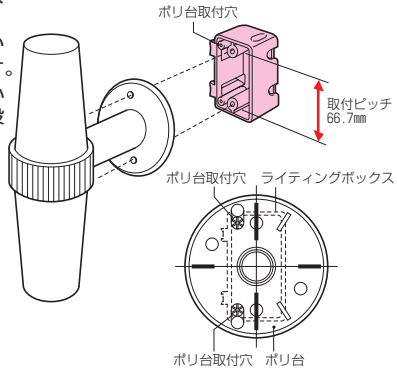

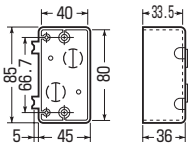

ご注意

・照明器具は5kg以下のものをご使用ください。
・アーム式の器具は取り付けないでください。

品　番	入数	最小入数	希望小売価格（税抜）
LSB	50	10	310