屋根一体型
色：ミルキーホワイト

D タイプ　常設に適したスッキリデザインの薄型タイプ

〈タテ型〉

WB-4D(H)M

WB-3D(H)M

WB-2D(H)M

WB-1D(H)M

WB-D(H)M

●常設に適したスッキリデザイン。
●器具の取り付け位置自在！取り外し可能な樹脂製基台を採用。
●ハイグレードタイプは耐候性に優れています。

取付自在板付

取付自在板は正面から脱着できます。

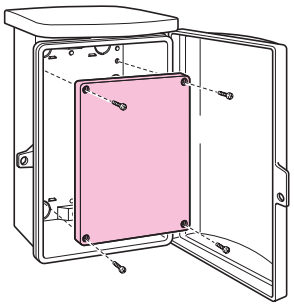

屋根一体型〈タテ型〉

品　番	取付スペース ELB	ボックス外形寸法(mm)（屋根・突起部等含） タテ	ヨコ	フカサ	有効深さ	製品重量(g)	バンド通し穴	入数	最小入数	希望小売価格(税抜)
WB-DM	2P 30AF×1	193	117	90	55～ 65	290	有	10	1	1,510
WB-1DM	3P 30AF×1	264	158	103	63～ 76	560	有	10	1	1,920
WB-2DM	3P 60AF×1	303	189	116	73～ 88	880	有	10	1	3,040
WB-3DM	3P100AF×1	366	224	140	86～114	1340	有	5	1	4,860
WB-4DM	3P100AF×1	436	258	160	124～134	1780	有	5	1	7,700

ハイグレードタイプ 屋根一体型〈タテ型〉

品　番	取付スペース ELB	ボックス外形寸法(mm)（屋根・突起部等含） タテ	ヨコ	フカサ	有効深さ	製品重量(g)	バンド通し穴	入数	最小入数	希望小売価格(税抜)
WB-DHM	2P 30AF×1	193	117	90	55～ 65	290	有	10	1	1,790
WB-1DHM	3P 30AF×1	264	158	103	63～ 76	560	有	10	1	2,260
WB-2DHM	3P 60AF×1	303	189	116	73～ 88	880	有	10	1	3,640
WB-3DHM	3P100AF×1	366	224	140	86～114	1340	有	5	1	6,010
WB-4DHM	3P100AF×1	436	258	160	124～134	1780	有	5	1	9,260

●取付スペースは参考容量ですので、機器寸法をご確認ください。

■WB-D(H)M ●取付自在板付●バンド通し穴：裏面(幅10㎜)

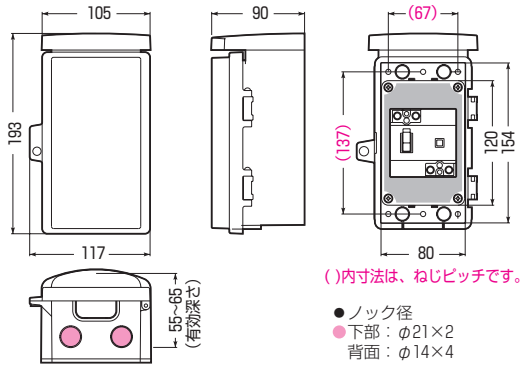

( )内寸法は、ねじピッチです。

●ノック径
●下部：φ21×2
背面：φ14×4

■WB-1D(H)M ●取付自在板付●バンド通し穴：裏面(幅10㎜)

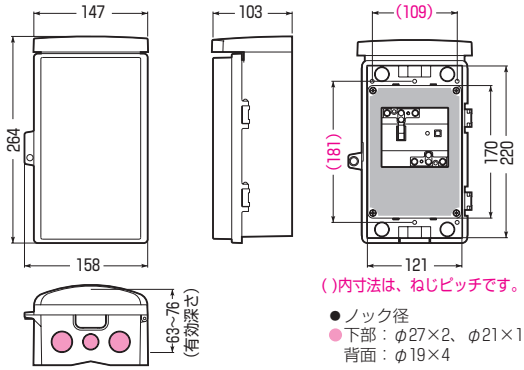

( )内寸法は、ねじピッチです。

●ノック径
●下部：φ27×2、φ21×1
背面：φ19×4

■WB-2D(H)M ●取付自在板付●バンド通し穴：裏面(幅10㎜)

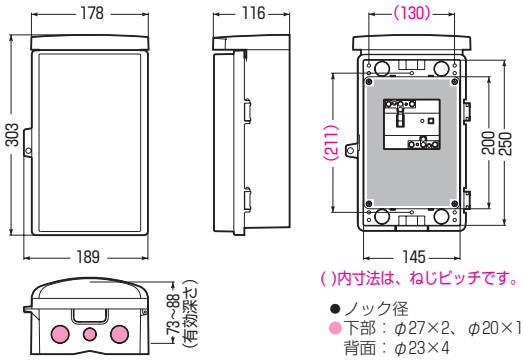

( )内寸法は、ねじピッチです。

●ノック径
●下部：φ27×2、φ20×1
背面：φ23×4

■WB-3D(H)M ●取付自在板付●バンド通し穴：裏面(幅10㎜)

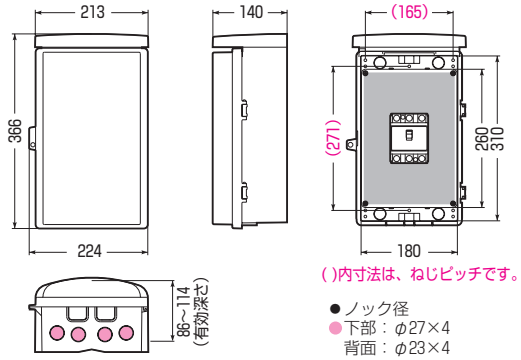

( )内寸法は、ねじピッチです。

●ノック径
●下部：φ27×4
背面：φ23×4

■WB-4D(H)M ●取付自在板付●バンド通し穴：裏面(幅10㎜)

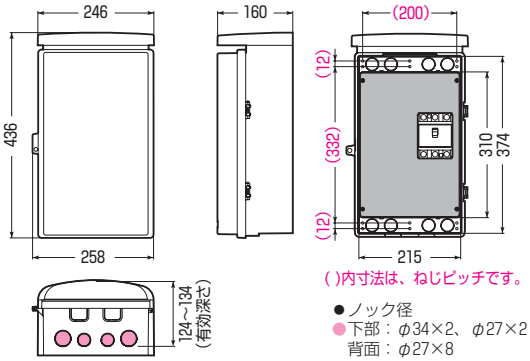

( )内寸法は、ねじピッチです。

●ノック径
●下部：φ34×2、φ27×2
背面：φ27×8

※適合ポールバンドは対応表をご覧ください。 ➡25頁

※図面内のブレーカは別売です。ブレーカ収納数 ➡24頁