露出用四角ボックス（取付自在蓋）

PSE（ボックス） IP65

高耐候性　耐衝撃性 HI

PV4B-ANF□

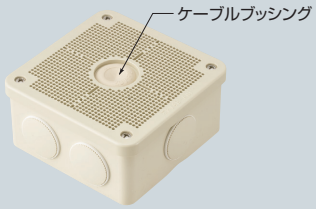

PV4B-ANF1□

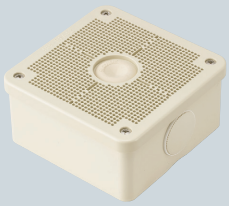

PV4B-BLNF□

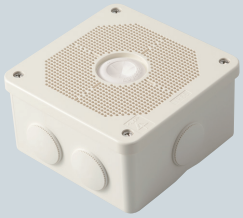

PV4B-BLNF1□

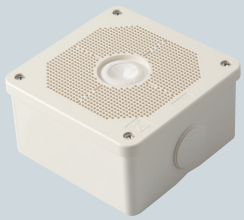

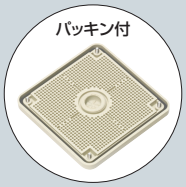

防犯カメラ取付用ねじ付

- 小型防犯カメラ等の取り付けに最適です。
- 屋外での使用に便利な防雨型。
- ポールにも取り付けられるバンド通し穴付。
- ボックス用台座（視柱用）を使用すれば視柱に取り付けられます。➡1574頁

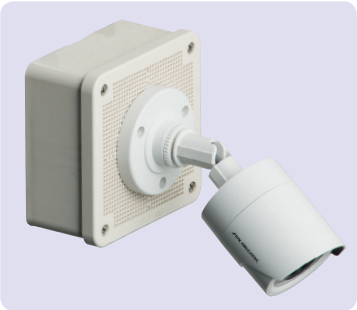

パワーバンド・ステンレスバンドが直接取り付けられます。

➡793頁
➡410頁

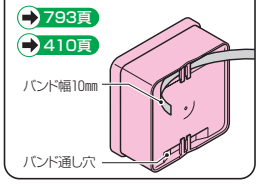

強度に優れた鋼板製の防犯カメラ用プレートもあります。

品番：SG-VK1(N)

黒系の外壁等にマッチする色もあります。➡1188頁

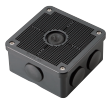

- ブラック
- チョコレート

PV4B-ANF(1)□

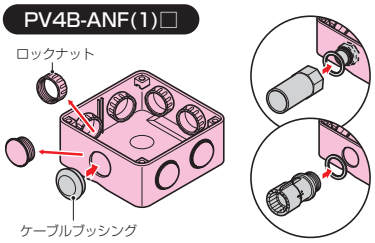

※PV4B-ANF(1)□はロックナットでおねじキャップを固定するタイプです。

PV4B-BLNF(1)□

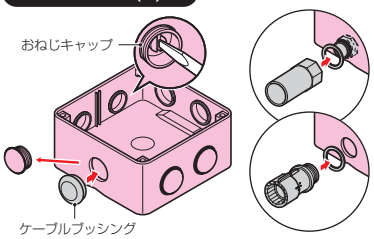

※PV4B-BLNF(1)□は直接ボックスにおねじキャップを固定できるタイプです。

ご注意

- 重量1kg以下、出しろが300mm以下の器具にご使用ください。
※1kg以上の場合は、ねじセットをご使用ください。
➡1147頁
- バンドを使用してポールに取り付ける場合は重量1kg以下、出しろが200mm以下の器具をご使用ください。
※ポールバンド金具を使用すれば重量1kg～2kg、出しろ200mm～300mmの器具が取り付けられます。
➡1149頁

■PV4B-ANF□
PV4B-BLNF□

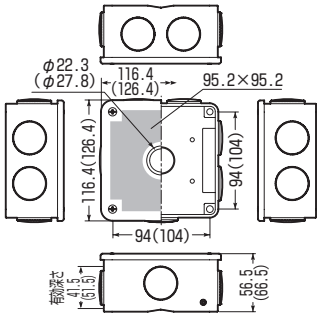

※( )内寸法はPV4B-BLNF□です。

■PV4B-ANF1□
PV4B-BLNF1□

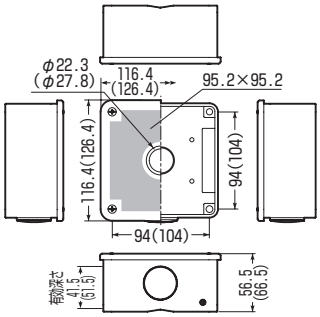

※( )内寸法はPV4B-BLNF1□です。

品番 ベージュ	ミルキーホワイト	グレー	適合コネクタ	入数	最小入数	希望小売価格(税抜)
PV4B-ANFJ	PV4B-ANFM	PV4B-ANF	2K-14,16,22 MFSK-(16,22)GP FPK-(16,22)F FPK-(16,22)YP	10	1	3,790
PV4B-ANF1J	PV4B-ANF1M	PV4B-ANF1		10	1	3,790
PV4B-BLNFJ	PV4B-BLNFM	PV4B-BLNF		10	1	6,930
PV4B-BLNF1J	PV4B-BLNF1M	PV4B-BLNF1		10	1	6,930